iSC GmbH
Customer Service
Eschenstraße 6
94405 Landau/Isar

Telefon: +49 9951 959 2019
Email: service-de@einhell.com

Einhell SERVICE

Akku-Bohrhammer
TP-HD 18/17-C Li BL +5 (3.0Ah)

Artikelnummer: 4514418
Identnummer: 21015

Ersatzteile

Pos	Art.	Identnummer	Produktname
	4511672	00010	PXC+ 3,0Ah SEALED f.K.A01
	4512116	00010	Power X-Fastcharger 4A for Kit
	4514419	00010	TP-HD 18/17-C Li BL for Kit
	4540017	00010	E-Case S-F for Kit

PXC+ 3,0Ah SEALED f.K.A01

Artikelnummer: 4511672
Identnummer: 00010

Ersatzteile

Pos	Art.	Identnummer	Produktname
850	451167201850	00000	Akku Li-Ion PXC 18V Sealed

Power X-Fastcharger 4A for Kit

Artikelnummer: 4512116
Identnummer: 00010

Ersatzteile

Pos	Art.	Identnummer	Produktname
851	451211601851	00000	Power X-Fastcharger 4A

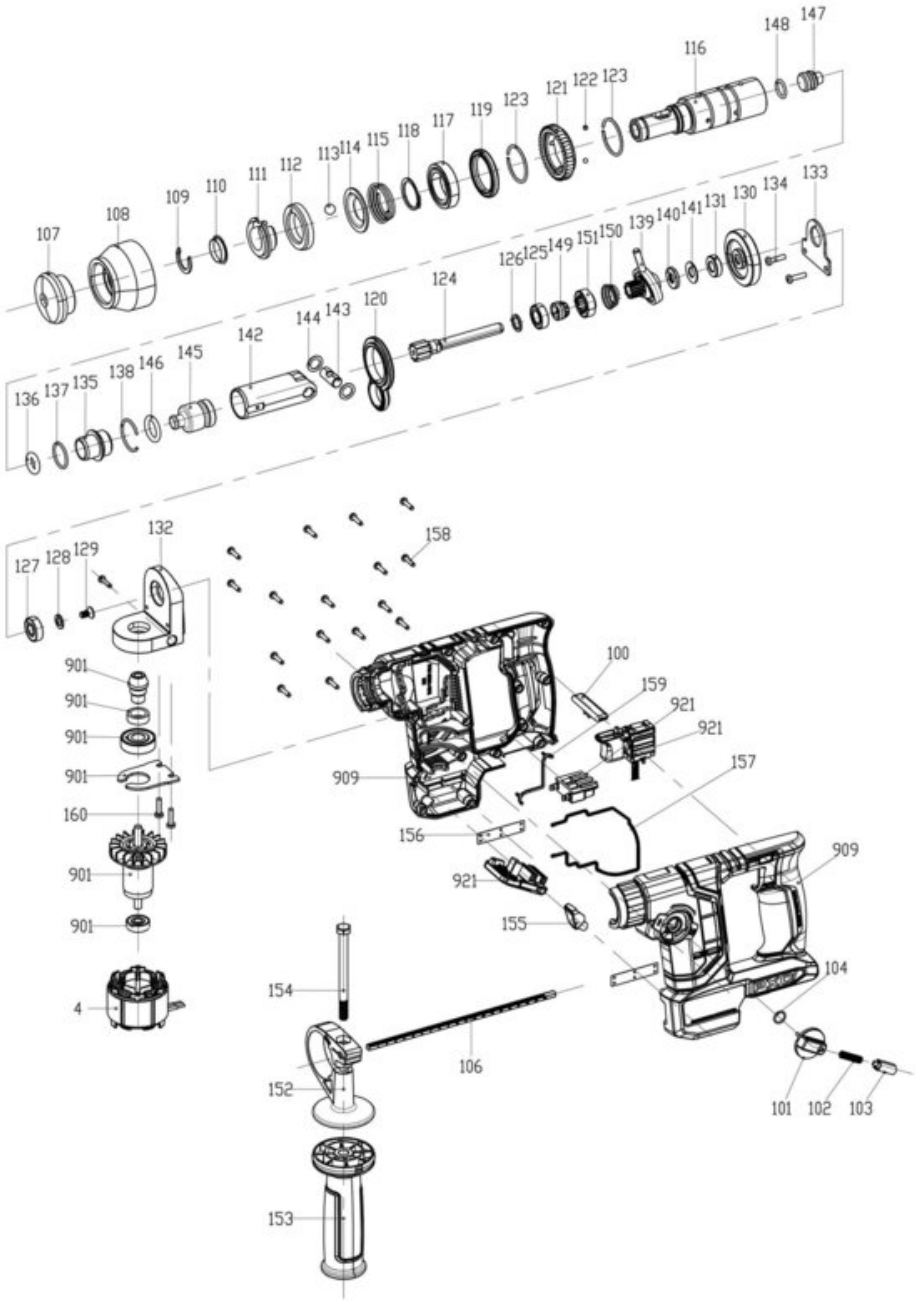
148
147
116
121
122
123
119
123
117
118
115
114
113
112
111
110
109
108
107
133
134
130
131
141
140
139
150
151
149
125
126
124
120
143
144
142
145
146
138
135
137
136
132
129
128
127
158
100
159
921
921
157
909
156
921
155
909
104
154
106
152
153
101
102
103
901
901
901
901
160
901
901
4

Ersatzteile

Pos	Art.	Identnummer	Produktname
004	451441501004	00000	Stator
099	451441801099	00000	Farbbanderole
100	451441501100	00000	Drehrichtungsumschalter
101	451441501101	00000	Umschalter
102	451441501102	00000	Druckfeder
103	451441501103	00000	Verriegelungsknopf
104	451441501104	00000	O-Ring
106	451441501106	00000	Tiefenanschlag
107	451441501107	00000	Abdeckkappe
108	451441501108	00000	Verriegelungshülse
109	451441501109	00000	Sicherungsring
110	451441501110	00000	Distanzbuchse
111	451441501111	00000	Führungsbuchse
112	451441501112	00000	Aussenring
113	451441501113	00000	Stahlkugel
114	451441501114	00000	Federaufnahme
115	451441501115	00000	Drehfeder
116	451441501116	00000	Werkzeugaufnahme
117	451441501117	00000	Kugellager
118	451441501118	00000	Sicherungsring
119	451441501119	00000	Dichtring
120	451441501120	00000	Fixierplatte
121	451441501121	00000	Getriebezahnrad
122	451441501122	00000	Stahlkugel
123	451441501123	00000	Sicherungsring
124	451441501124	00000	Ritzelwelle
125	451441501125	00000	Kugellager
126	451441501126	00000	Unterlegscheibe
127	451441501127	00000	Kugellager
128	451441501128	00000	Unterlegscheibe
129	451441501129	00000	Kreuzschlitzschraube
130	451441501130	00000	Getriebezahnrad
131	451441501131	00000	Distanzbuchse
132	451441501132	00000	Lagerschild
133	451441501133	00000	Halterung
134	451441501134	00000	Kreuzschlitzschraube
135	451441501135	00000	Bremsring
136	451441501136	00000	O-Ring
137	451441501137	00000	O-Ring
138	451441501138	00000	Sicherungsring
139	451441501139	00000	Exzenterlager
140	451441501140	00000	Nadellager
141	451441501141	00000	Unterlegscheibe
142	451441501142	00000	Zylinder
143	451441501143	00000	Bolzen
144	451441501144	00000	Unterlegscheibe
145	451441501145	00000	Flugkolben
146	451441501146	00000	O-Ring
147	451441501147	00000	Schlagbolzen
148	451441501148	00000	O-Ring
149	451441501149	00000	Kupplungsscheibe
150	451441501150	00000	Kupplungsfeder
151	451441501151	00000	Kupplungsrad
152	451441501152	00000	Halterung
153	451441501153	00000	Zusatzhandgriff
154	451441501154	00000	Außensechskantschraube
155	451441501155	00000	LED Abdeckung transparent
156	451441501156	00000	Schmutzfilter
157	451441501157	00000	Dichtung
158	451441501158	00000	Kreuzschlitzschraube
159	451441501159	00000	Dichtung
160	451441501160	00000	Kreuzschlitzschraube
800	451441701800	00000	Betonbohrer 5 x 160 mm
801	451441701801	00000	Betonbohrer 6 x 160 mm
802	451441701802	00000	Betonbohrer 8 x 160 mm
803	451441701803	00000	Betonbohrer 10 x 160 mm
804	451441701804	00000	Betonbohrer 12 x 160 mm
805	451441701805	00000	Aufbewahrungsbox
901	451441501901	00000	Rotor mit Lager
909	451441501909	00000	Griffgehäuse
921	451441501921	00000	Ein-/Ausschalter mit Platine

E-Case S-F for Kit

Artikelnummer: 4540017
Identnummer: 00010

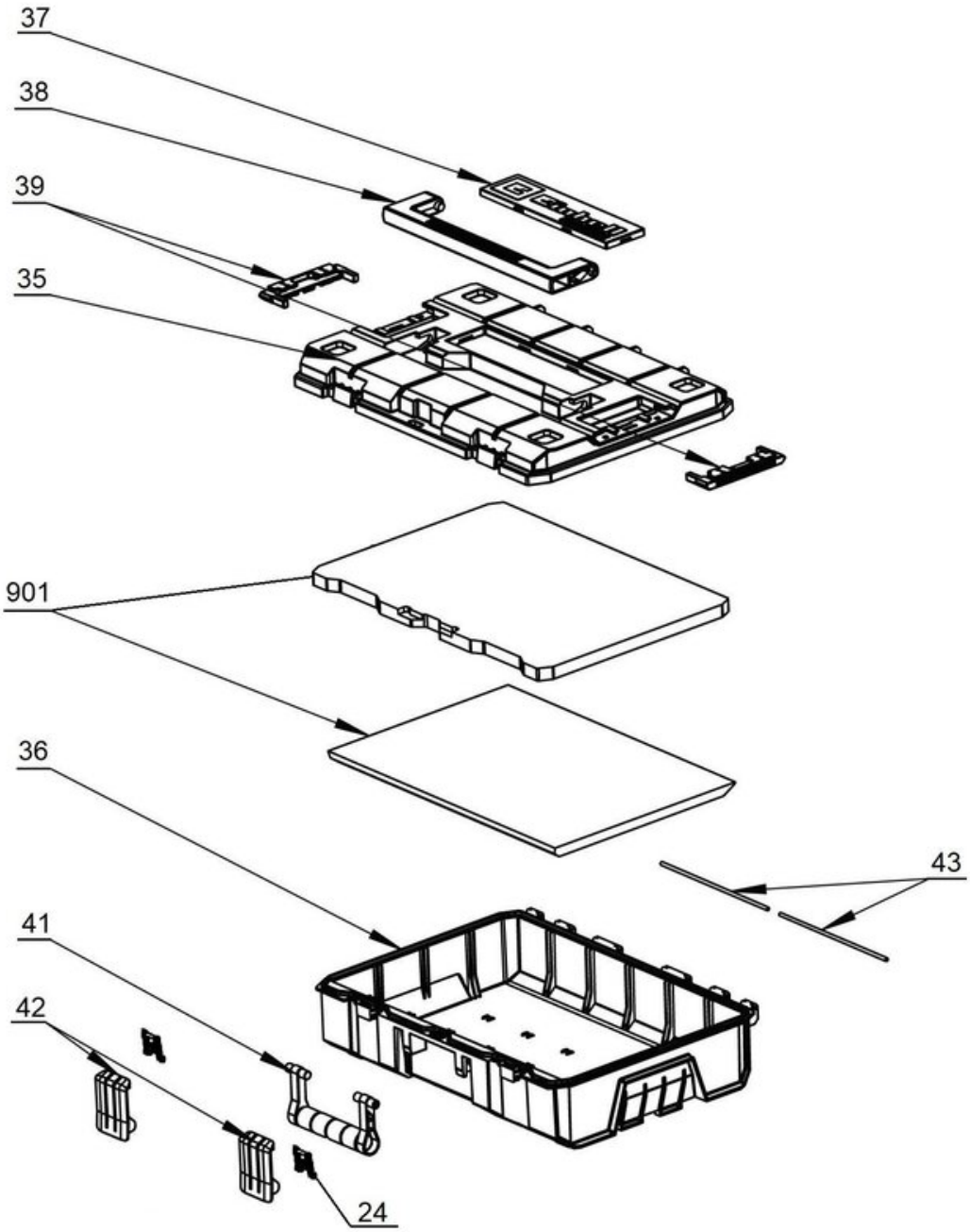

Ersatzteile

Pos	Art.	Identnummer	Produktname
024	454001401024	00000	Gelenk
035	454001701035	00000	Deckel
036	454001701036	00000	Behälter E-Case S
037	454001701037	00000	Deckeleinsatz mit Logo
038	454001701038	00000	Tragegriff
039	454001701039	00000	Ent-/Verriegelung
041	454001701041	00000	Koffertragegriff
042	454001701042	00000	Verschlussclip
043	454001701043	00000	Achse
800	454001401800	00000	Beschriftungsaufkleber
852	454001701852	00000	Systemkoffer
901	454001701901	00010	Schaumstoffeinlage

Schaumstoffeinlage

Artikelnummer: 454001701901
Identnummer: 00010

Ersatzteile

Pos	Art.	Identnummer	Produktname
040	454001701040	00000	Schaumstoffeinlage (Oben)
045	454001701045	00000	Schaumstoffeinlage (Unten)