iSC GmbH
Customer Service
Eschenstraße 6
94405 Landau/Isar

Telefon: +49 9951 959 2019
Email: service-de@einhell.com

Einhell SERVICE

Kompressoren-Zubehör
Druckluftset Profi 5-tlg

Artikelnummer: 4132720
Identnummer: 11060

Ersatzteile

Pos	Art.	Identnummer	Produktname
	4133100	00050	Ausblaspistole, kurz m. Steckn
	4137000	00050	Reifenfüllmesser
	4133000	00040	Farbspritzpistole, Fließbecher
	4133200	00060	Sprühpistole, Saugbecher
	4139410	00030	Spiralschlauch 4m; Innend. 6mm

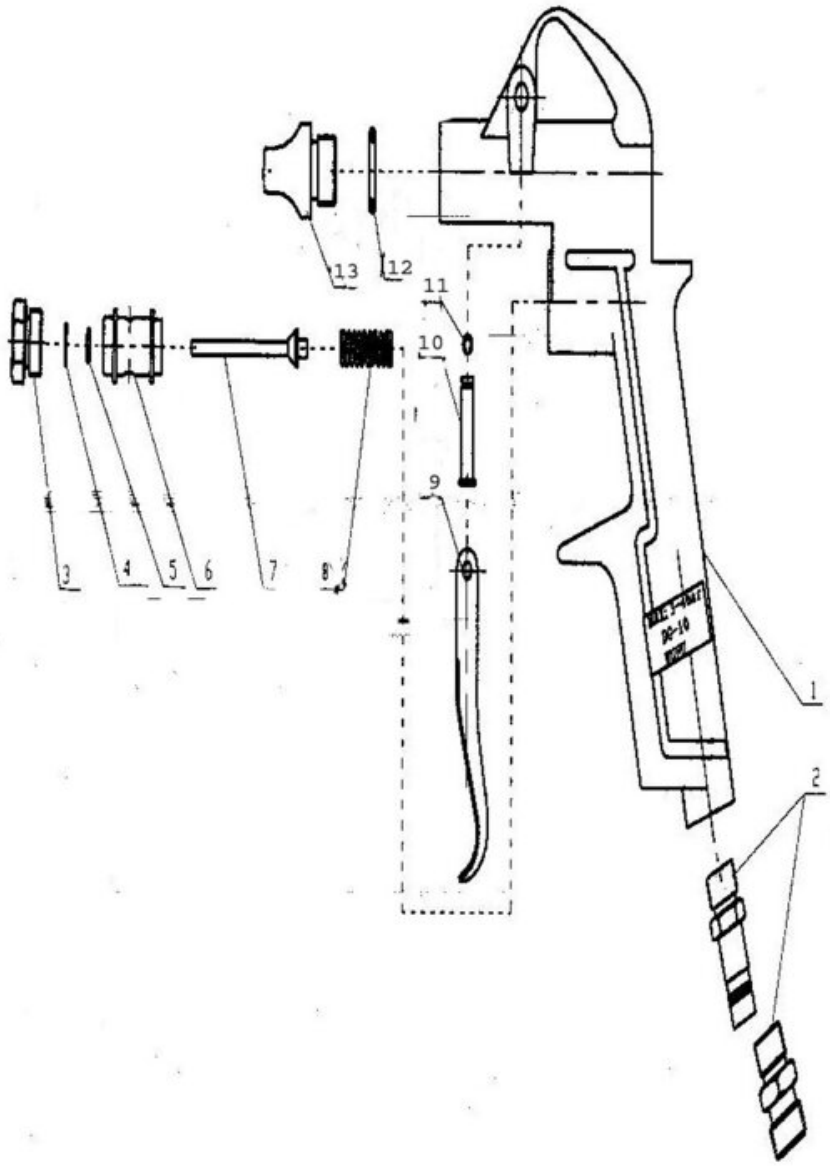
13
12
11
10
9
3
4
5
6
7
8
1
2

Ersatzteile

Pos	Art.	Identnummer	Produktname
	413310004001	00000	Grundgehäuse
	413310004002	00000	Schnellkupplung
	413310004003	00000	Dichtschraube
	413310004004	00000	Dichtung
	413310004005	00000	O-Ring
	413310004006	00000	Ventil
	413310004007	00000	Ventilschaft
	413310004008	00000	Ventilfeder
	413310004009	00000	Hebel
	413310004010	00000	Stift
	413310004011	00000	Sicherungsring
	413310004012	00000	O-Ring
	413310004013	00000	Düse

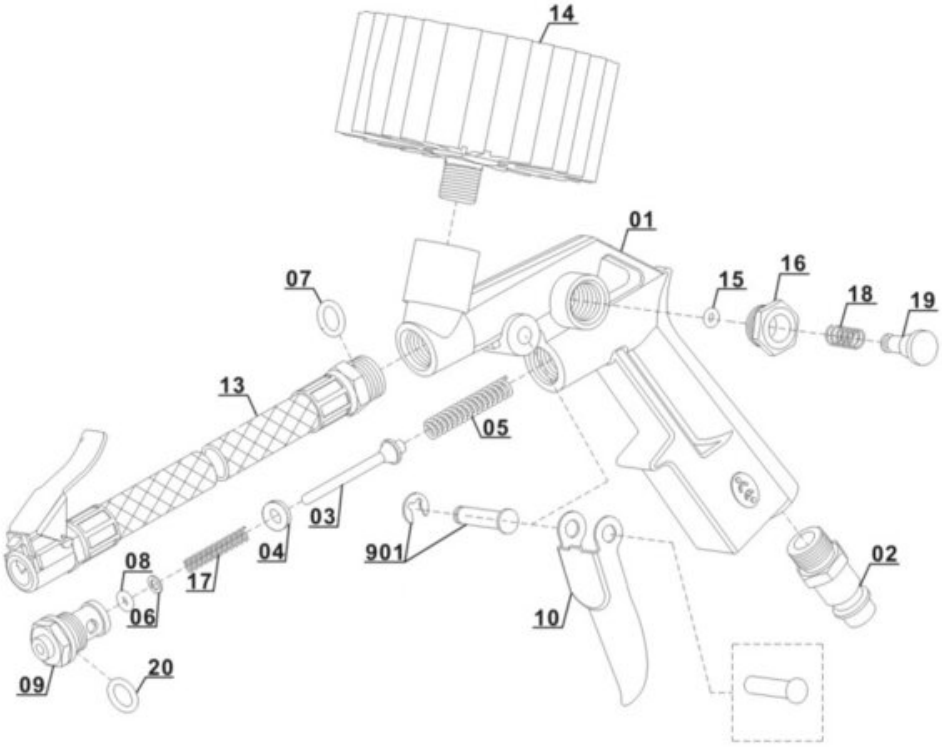
14
01
07
15
16
18
19
13
05
03
04
901
08
17
06
10
02
09
20

Ersatzteile

Pos	Art.	Identnummer	Produktname
	413700004001	00000	Grundgehäuse
	413700004002	00000	Schnellkupplung
	413700004003	00000	Ventil
	413700004004	00000	O-Ring
	413700004005	00000	Ventilfeder
	413700004006	00000	O-Ring
	413700004007	00000	Dichtung
	413700004008	00000	O-Ring
	413700004009	00000	Ventil
	413700004010	00000	Abzugshebel
	413700004011	00000	Bolzen
	413700004012	00000	Sprengring
	413700004013	00000	Schlauch
	413700004014	00000	Manometer
	413700004015	00000	O-Ring
	413700004016	00000	Regulierschraube
	413700004017	00000	Druckfeder
	413700004018	00000	Druckfeder
	413700004019	00000	Druckknopf

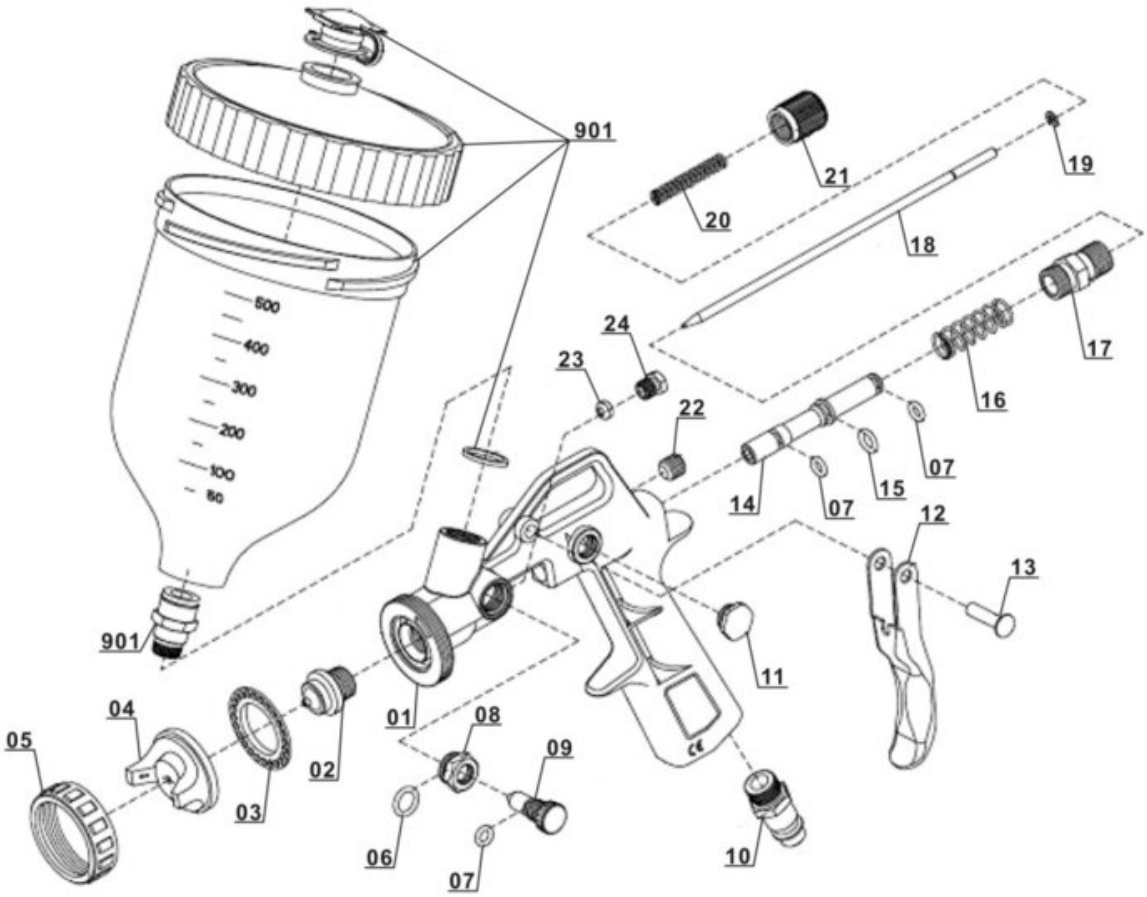
901
21
19
20
18
500
400
300
200
100
50
24
17
23
16
22
07
15
14
07
12
13
901
11
04
01
08
05
09
02
03
06
10
07

Ersatzteile

Pos	Art.	Identnummer	Produktname
	413300004001	00000	Grundgehäuse
	413300004002	00000	Farbdüse
	413300004003	00000	Dichtring
	413300004004	00000	Drehbare Düse
	413300004005	00000	Feststellmutter
	413300004006	00000	O-Ring
	413300004007	00000	O-Ring
	413300004008	00000	Aufnahme
	413300004009	00000	Regler Punkt-/Breitstrahl
	413300004010	00000	Schnellkupplung
	413300004011	00000	Schraube
	413300004012	00000	Abzughebel
	413300004013	00000	Niete
	413300004014	00000	Nadelaufnahme
	413300004015	00000	O-Ring
	413300004016	00000	Druckfeder
	413300004017	00000	Verbindungsstück
	413300004018	00000	Nadel
	413300004019	00000	Sicherungsring
	413300004020	00000	Druckfeder
	413300004021	00000	Mengenregler
	413300004022	00000	Schraube
	413300004023	00000	Dichtscheibe
	413300004024	00000	Schraube
	413300004901	00010	Behälter

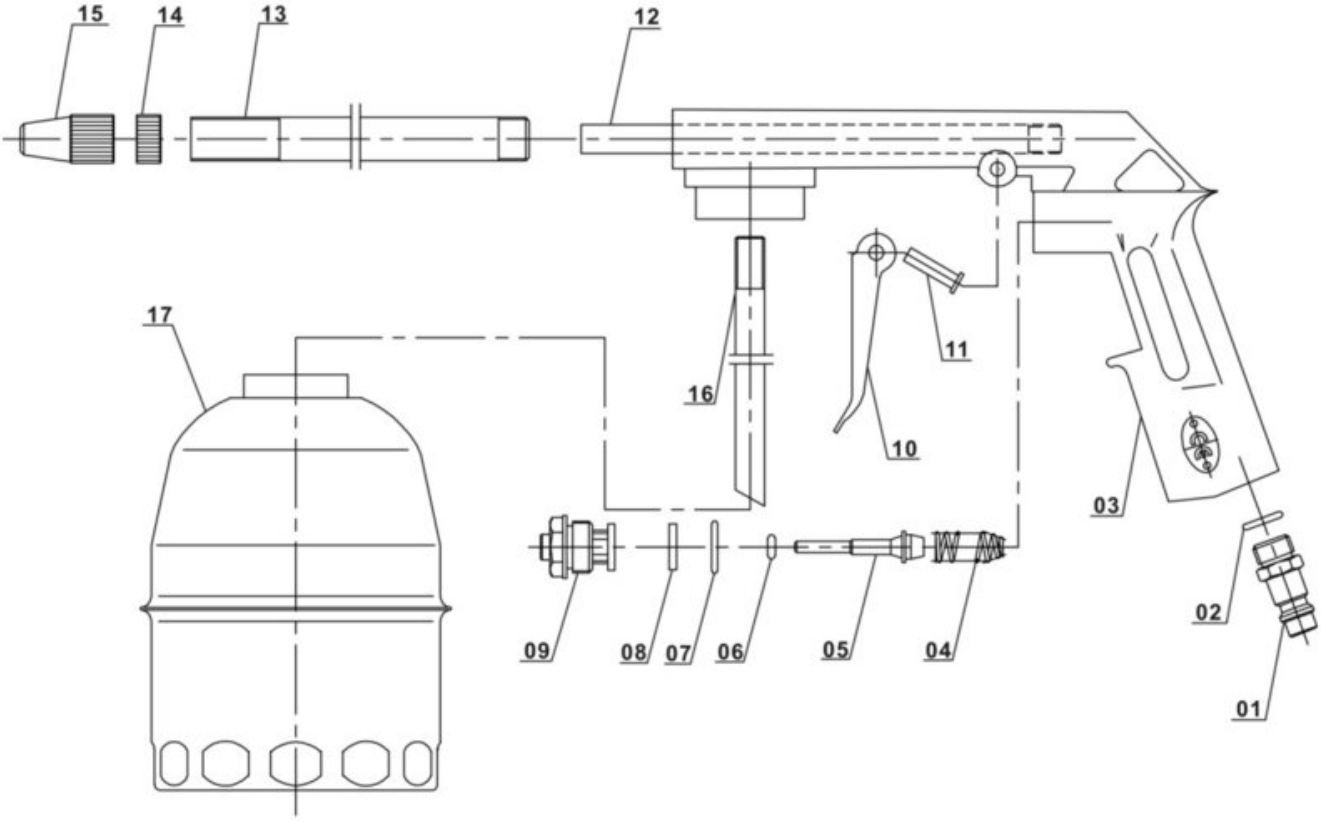
15
14
13
12
17
16
11
10
03
02
01
09
08
07
06
05
04

Ersatzteile

Pos	Art.	Identnummer	Produktname
	413320006001	00000	air inlet plug
	413320006002	00000	O-ring 9x1.8
	413320006003	00000	gun body
	413320006004	00000	switch spring
	413320006005	00000	switch pole
	413320006006	00000	O-ring 2.5x2.1
	413320006007	00000	O-ring 11.2x1.6
	413320006008	00000	sealing washer
	413320006009	00000	switch seat
	413320006010	00000	Abzugshebel
	413320006011	00000	rivet
	413320006012	00000	hose
	413320006013	00000	water pipe
	413320006014	00000	knob
	413320006015	00000	Düse drehbar
	413320006016	00000	straw
	413320006017	00000	Behälter

Spiralschlauch 4m; Innend. 6mm

Artikelnummer: 4139410
Identnummer: 00030

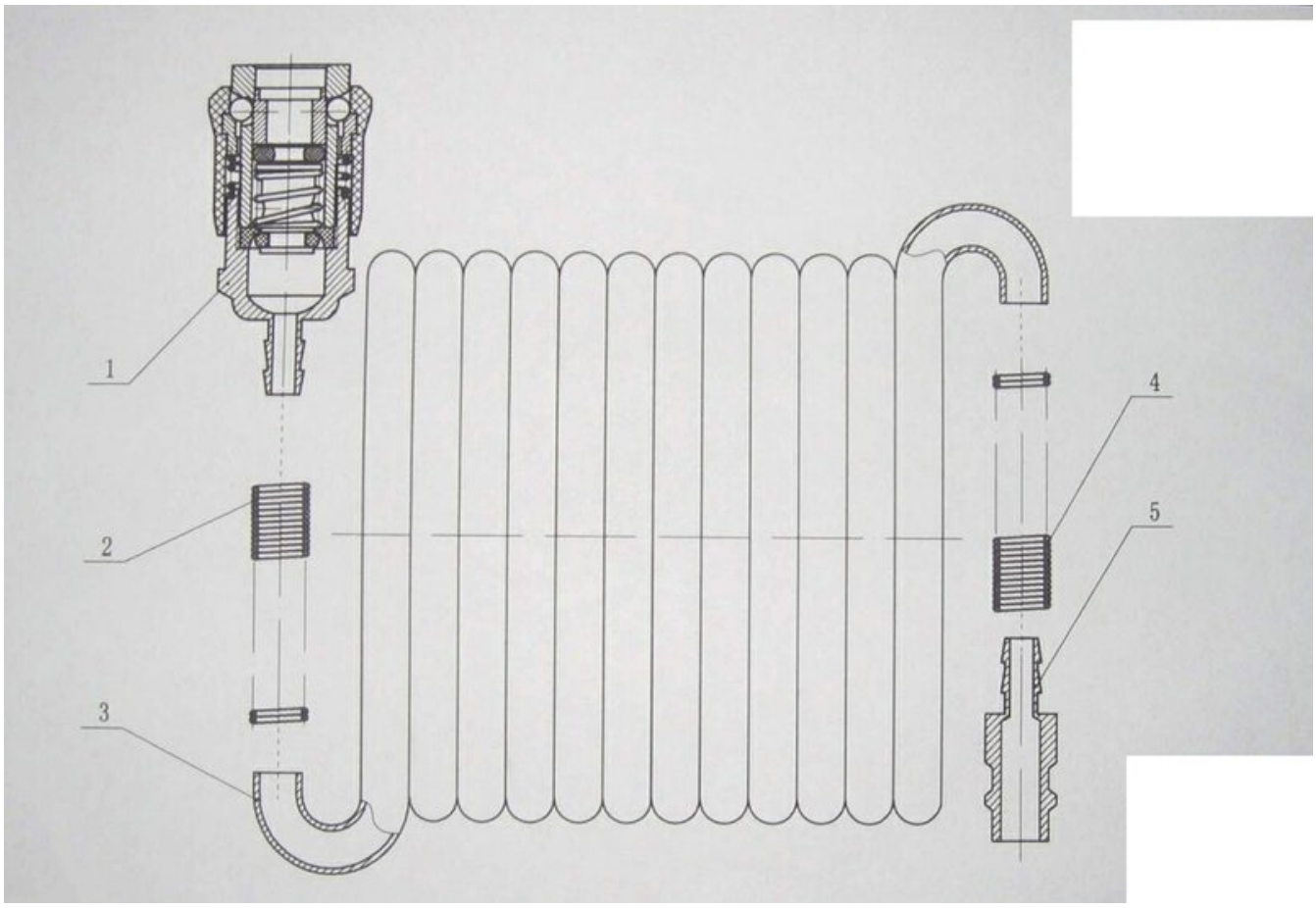

Ersatzteile

Pos	Art.	Identnummer	Produktname
	413941002001	00000	COUPLER
	413941002002	00000	SPRING
	413941002003	00000	4M PE HOSE
	413941002004	00000	SPRING
	413941002005	00000	NIPPLER

Behälter

Artikelnummer: 413300004901
Identnummer: 00010

Ersatzteile

Pos	Art.	Identnummer	Produktname
	413300004025	00000	Dichtung
	413300004026	00000	Becher
	413300004027	00000	Verbindungsstück
	413300004028	00000	Kappe
	413300004029	00000	Abdeckung